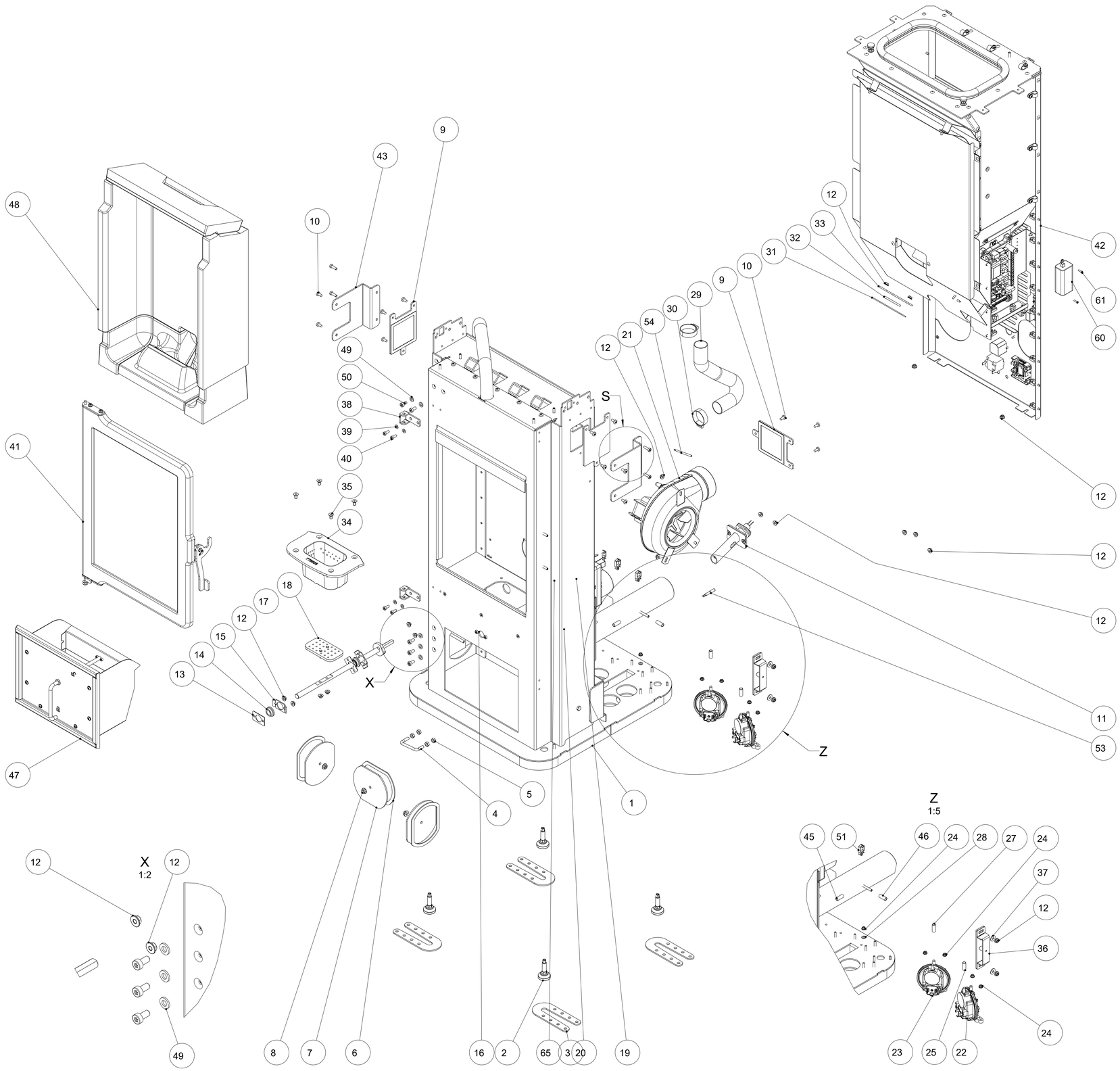


Position	Stueck	Benennung	Norm Standard	Zeichnungs-/ Artikelnummer	Werkstoff	Masse [kg]
65	1	ISR Sh.-tracs 30x8	BN20191	718940-92	Stahl	0.001
64	1	W055_CN13_dialing knob encoder		737313	laut_Bestellung	0.000
63	1	W055_CN12_feeder motor encoder		737312	laut_Bestellung	0.000
62	1	W055_CN4_display		737310	laut_Bestellung	0.000
61	2	Zyl.-Schr.m.ISR.m.n.K. M3x10	ISO14580	702239-92	St360	0.001
60	1	W055_CN1_24V_L023_CN4_N24v_press2_STB_ignition_739099_L24v_press1		737309	laut_Bestellung	0.242
59	1	L023_CN24_wifi		737308	laut_Bestellung	0.000
58	1	L023_CN16_cleaning motor		737307	laut_Bestellung	0.000
57	1	L023_CN15_Cleaning motor position switch		737306	laut_Bestellung	0.000
56	1	L023_CN9_exhaust blower encoder		737304	laut_Bestellung	0.000
55	1	L023_CN8_exhaust blower and 230V		737303	laut_Bestellung	0.000
54	1	L023_CN7(TC)_J-type exhaust temperature sensor		737302	laut_Bestellung	0.000
53	1	L023_CN7(AMB)_NTC-type room temperature sensor		737301	1.0038	0.000
52	1	L023_CN1_grounding		737300	laut_Bestellung	0.000
51	9	Kabelhalter m Steckanker WPC20	HELLERMANNTYTON	728779	Nylon6/6_xxxxxx	0.001
50	5	Zyl.-Schr.m.ISR.m.n.K. M6x12	ISO14580	718715-92	St360	0.005
49	5	Scheibe o.F. f.M6	DIN125	718065-92	Stahl	0.001
48	1	Keramott kpl		735567	-	16.267
47	1	Aschebox kpl		778384		2.090
46	1	Silikonschlauch D8x2x650 WEISZ		737324	Silikon	0.000
45	1	Silikonschlauch D8x2x650 BLAU		737323	Silikon	0.000
44	4	Zyl.-Schr.m.ISR.m.n.K. M5x16	ISO14580	718710-92	St360	0.004
43	2	Tankhalterung seitlich		735748-95	1.0038	0.356
42	1	Behaelter kpl		735749	-	23.623
41	1	FR-Tuer mont		735557	-	6.960
40	4	Zyl.-Schr.m.ISR.m.n.K. M5x12	ISO14580	718729-92	St360	0.003
39	4	Scheibe o.F. f.M5	DIN125	718062-92	Stahl	0.000
38	2	Tuerscharnier geschw		735600-29	-	0.041
37	2	K-Scheibe f. M5	DIN9021	718214-92	Stahl	0.001
36	1	Verschlusshalter geschw		735521-29	-	0.125
35	4	Senkschr.m.ISK M6x12	DIN7991	718224-15	10.9	0.003
34	1	Gussbrenntopf bearb		737211-29	GG20	1.465
33	1	Andrueckflansch		728276-29	1.0038	0.071
32	1	O-Ring Di38/4		728275	Viton	0.003
31	1	Andrueckflansch		728099-29	1.0038	0.041
30	2	ASK-Schlauchklemme 25-40mm		775538	1.0038	0.026
29	1	Silikon Flexschlauch DMi 32 L = 300		737164_735672	Silikon	0.041
28	1	Kontaktscheibe_ST-GEO_51x102		728232	St_4.8---	0.000
27	1	Silikonschlauch D8x2x1110 BLAU		737325	Silikon	0.000
26	11	Kabelbinder 2,8x200	DINxxxx	779022	Nylon6/6_xxxxxx	0.000
25	1	Silikonschlauch D8x2x1350 WEISZ		737326	Silikon	0.000
24	5	SK-Mutter mit Flansch M4	DIN6923	718739-92	St_4.8---	0.002
23	1	Safety Pressostat 39/24Pa + plastic support		737327	laut_Bestellung	0.848
22	1	Safety Pressostat 20/10Pa + plastic support		737287	laut_Bestellung	0.848
21	1	AC-Radialgeblaese D125		737286	laut_Bestellung	0.000
20	1	Kipprostmotor kpl		737385	-	2.797
19	1	Verbindungsmuffe mont		739022	-	0.091
18	1	Rost mont		735604	-	0.034
17	1	Kipprostwelle mont		739016	-	0.327
16	2	Linsenschr.m.ISK M5x16	ISO7380	718649-92	10.9	0.004
15	1	Lagerplatte		778793-29	1.0038	0.010
14	1	Bundlager 12x8		778049	Sinterbronze	0.012
13	1	Dichtung Bundlager		735607	Klingersil	0.001
12	20	SK-Mutter mit Flansch M5	DIN6923	723916-92	St_4.8---	0.002
11	1	Zuendung kpl		737172	-	0.279
10	13	Taptite ISR LK M5x10	DIN7500C	718105-92	Stahl	0.003
9	3	Reinigungsdeckel mont		735657	-	0.222
8	3	SK-Mutter mit Flansch M6	DIN6923	718740-92	St_4.8---	0.004
7	3	Revisionsronde "Mitte"		778144-29	1.0038	0.225
6	3	Flachdichtung 8x2x335,selbstkl		710096	Textilglas	0.005
5	4	SK-Mutter M6	DIN934	718076-92	8	0.003
4	1	Verschlussbuegel		778148-29	1.0038	0.021
3	4	Transportsicherung M10		718979-95	1.0038	0.117
2	4	Stellfuss M10x25		718975	1.0038	0.073
1	1	Korpus geschw		737141-29	-	54.543

Index	Name/name	Datum/date	Änderung Kommentar / change comment
c	MMa	25.09.2026	neu: 739016, 739022, 737385

Die Inhalt dieser Zeichnung ist unser geistiges Eigentum. Der Zeichnung ist dem Empfänger nur zum persönlichen Gebrauch anvertraut. Ohne unsere schriftliche Einwilligung darf sie weder veröffentlicht noch an dritten Personen zugänglich gemacht werden. Zuwiderhandeln wird von uns gerichtlich verfolgt. Schutzrechte DIN ISO 16016. The design as t. to this drawing is the property of AUSTROFLAMM GmbH. Copyright DIN ISO 16016. The drawing may not be made known to third parties, reproduced nor used for any manner whatever without the written consent of AustroFlamm GmbH, contravening will be prosecuted.

Dokumentart/ document type		Datum/date	Name/name
ASM	erst.	17.03.2025	WLi
	gepr.	25.09.2026	mma

Benennung / title: **Korpus mont**

Allgemeintoleranz/general tolerance DIN ISO 2768-m-K	Status/ state	Freigegeben
Oberflaechensymbole/surface symbols DIN EN ISO 1302:2002-06	unbemaßte Kanten/ undefined chamfers DIN ISO 13715	↓-0.1 ↓+0.1
Silikon/silicone Brandschutz 340/Ramsauer, transparent		

Werkstoff/ material	Oberfläche/ surface	Oberfläche Rohteil/ surface raw part	Rohteil/ raw part	Masse/ mass [kg]
-	-	-	-	116.48

Volumen/ volume [dm^3]: 25.210

Maßstab/scale	1:10
Format/size	A1

AUSTROFLAMM

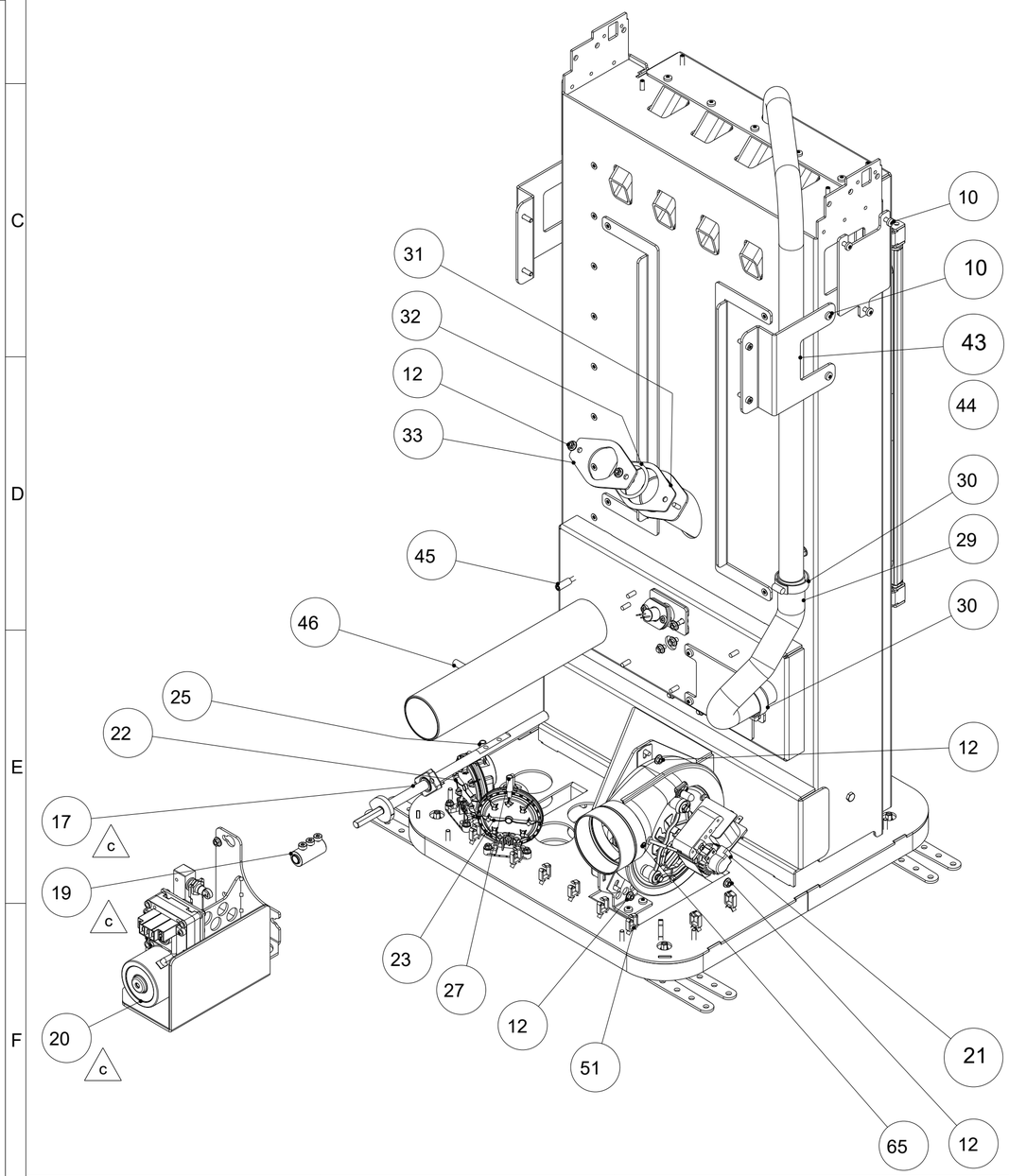
Zeichnungsnummer / drawing number: **735672**

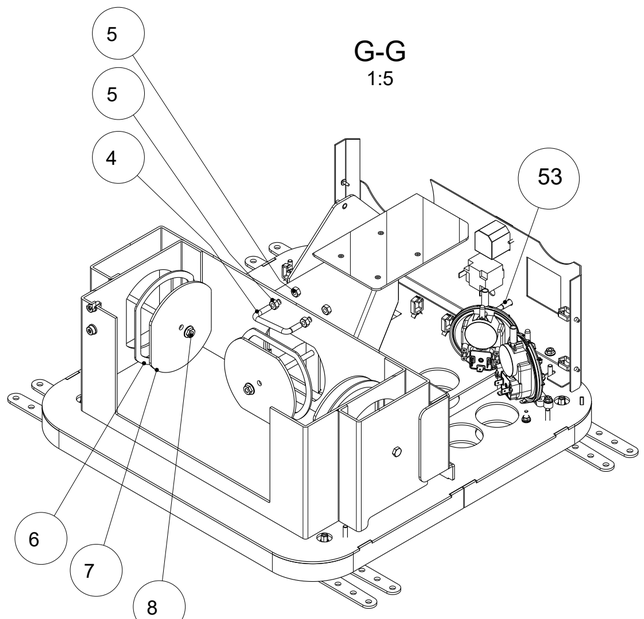
Index: C

Blatt/ sheet 1 von/ of 4

entstanden aus/ arised from: - Bezeichnung/ name: Pellpuro

Gedruckt von mmayr am 28.09.2026, 05:38





Alle fehlenden Maße sind dem 3D Modell zu entnehmen
all missing dimensions should be obtained from the 3D model

Position	Stueck	Benennung	Norm Standard	Zeichnungs-/ Artikelnummer	Werkstoff	Masse [kg]
65	1	ISR Sh.-tracs 30x8	BN20191	718940-92	Stahl	0.001
64	1	W055_CN13_dialing knob encoder		737313	laut_Bestellung	0.000
63	1	W055_CN12_feeder motor encoder		737312	laut_Bestellung	0.000
62	1	W055_CN4_display		737310	laut_Bestellung	0.000
61	2	Zyl.-Schr.m.ISR.m.n.K. M3x10	ISO14580	702239-92	St360	0.001
60	1	W055_CN1_24V_L023_CN4_N24v_press2_STB_ignit2_739		737309_L24v_press1	laut_Bestellung	0.242
59	1	L023_CN24_wifi		737308	laut_Bestellung	0.000
58	1	L023_CN16_cleaning motor		737307	laut_Bestellung	0.000
57	1	L023_CN15_Cleaning motor position switch		737306	laut_Bestellung	0.000
56	1	L023_CN9_exhaust blower encoder		737304	laut_Bestellung	0.000
55	1	L023_CN8_exhaust blower and 230V		737303	laut_Bestellung	0.000
54	1	L023_CN7(TC)_J-type exhaust temperature sensor		737302	laut_Bestellung	0.000
53	1	L023_CN7(AMB)_NTC-type room temperature sensor		737301	1.0038	0.000
52	1	L023_CN1_grounding		737300	laut_Bestellung	0.000
51	9	Kabelhalter m Steckanker WPC20	HELLERMANNTYTON	728779	Nylon6/6_xxxxxx	0.001
50	5	Zyl.-Schr.m.ISR.m.n.K. M6x12	ISO14580	718715-92	St360	0.005
49	5	Scheibe o.F. f.M6	DIN125	718065-92	Stahl	0.001
48	1	Keramott kpl		735567	-	16.267
47	1	Aschebox kpl		778384		2.090
46	1	Silikonschlauch D8x2x650 WEISZ		737324	Silikon	0.000
45	1	Silikonschlauch D8x2x650 BLAU		737323	Silikon	0.000
44	4	Zyl.-Schr.m.ISR.m.n.K. M5x16	ISO14580	718710-92	St360	0.004
43	2	Tankhalterung seitlich		735748-95	1.0038	0.356
42	1	Behaelter kpl		735749	-	23.623
41	1	FR-Tuer mont		735557	-	6.960
40	4	Zyl.-Schr.m.ISR.m.n.K. M5x12	ISO14580	718729-92	St360	0.003
39	4	Scheibe o.F. f.M5	DIN125	718062-92	Stahl	0.000
38	2	Tuerscharnier geschw		735600-29	-	0.041
37	2	K-Scheibe f. M5	DIN9021	718214-92	Stahl	0.001
36	1	Verschlusshalter geschw		735521-29	-	0.125
35	4	Senkschr.m.ISK M6x12	DIN7991	718224-15	10.9	0.003
34	1	Gussbrenntopf bearb		737211-29	GG20	1.465
33	1	Andrueckflansch		728276-29	1.0038	0.071
32	1	O-Ring Di38/4		728275	Viton	0.003
31	1	Andrueckflansch		728099-29	1.0038	0.041
30	2	ASK-Schlauchklemme 25-40mm		775538	1.0038	0.026
29	1	Silikon Flexschlauch DMi 32 L=300		737164_735672	Silikon	0.041
28	1	Kontaktscheibe_ST-GEO_51x102		728232	St_4.8---	0.000
27	1	Silikonschlauch D8x2x1110 BLAU		737325	Silikon	0.000
26	11	Kabelbinder 2,8x200	DINxxxx	779022	Nylon6/6_xxxxxx	0.000
25	1	Silikonschlauch D8x2x1350 WEISZ		737326	Silikon	0.000
24	5	SK-Mutter mit Flansch M4	DIN6923	718739-92	St_4.8---	0.002
23	1	Safety Pressostat 39/24Pa + plastic support		737327	laut_Bestellung	0.848
22	1	Safety Pressostat 20/10Pa + plastic support		737287	laut_Bestellung	0.848
21	1	AC-Radialgeblaese D125		737286	laut_Bestellung	0.000
20	1	Kipprostmotor kpl		737385	-	2.797
19	1	Verbindungsmuffe mont		739022	-	0.091
18	1	Rost mont		735604	-	0.034
17	1	Kipprostwelle mont		739016	-	0.327
16	2	Linsenschr.m.ISK M5x16	ISO7380	718649-92	10.9	0.004
15	1	Lagerplatte		778793-29	1.0038	0.010
14	1	Bundlager 12x8		778049	Sinterbronze	0.012
13	1	Dichtung Bundlager		735607	Klingersil	0.001
12	20	SK-Mutter mit Flansch M5	DIN6923	723916-92	St_4.8---	0.002
11	1	Zuendung kpl		737172	-	0.279
10	13	Taptite ISR LK M5x10	DIN7500C	718105-92	Stahl	0.003
9	3	Reinigungsdeckel mont		735657	-	0.222
8	3	SK-Mutter mit Flansch M6	DIN6923	718740-92	St_4.8---	0.004
7	3	Revisionsronde "Mitte"		778144-29	1.0038	0.225
6	3	Flachdichtung 8x2x335,selbstkl		710096	Textilglas	0.005
5	4	SK-Mutter M6	DIN934	718076-92	8	0.003
4	1	Verschlussbuegel		778148-29	1.0038	0.021
3	4	Transportsicherung M10		718979-95	1.0038	0.117
2	4	Stellfuss M10x25		718975	1.0038	0.073
1	1	Korpus geschw		737141-29	-	54.543

Index	Name/name	Datum/date	Änderung Kommentar / change comment
c	MMa	25.09.2026	neu: 739016, 739022, 737385

Der Inhalt dieser Zeichnung ist unser geistiges Eigentum. Die Zeichnung ist dem Empfänger nur zum persönlichen Gebrauch anvertraut. Ohne unsere schriftliche Einwilligung darf sie weder vervielfältigt noch an dritten Personen zugänglich gemacht werden. Zuwiderhandeln wird von uns gerichtlich verfolgt. Schutzvermerk DIN ISO 16016. The design acc. to this drawing is the property of Austroflamm GmbH and must not be made available to any third person, copied, reproduced nor used in any manner whatever without the written consent of Austroflamm GmbH, contravening will be prosecuted.

Dokumentart/ document type		Datum/date	Name/name
ASM	erst.	17.03.2025	WLi
	gepr.	25.09.2026	mma

Benennung / title: **Korpus mont**

Volumen/ volume [dm^3]: 25.210

Allgemeintoleranz/general tolerance DIN ISO 2768-m-K

Status/ state: Freigegeben

Oberflaechensymbole/surface symbols DIN EN ISO 1302:2002-06

unbemaßte Werkstückkanten/ undefined chamfers DIN ISO 13715: -0.1 / +0.1

Werkstoff/ material	Oberfläche/ surface	Oberfläche Rohteil/ surface raw part	Rohteil/ raw part	Masse/ mass [kg]
-	-	-	-	116.48

Silikon/silicone Brandschutz 340/Ramsauer, transparent

Maßstab/scale: 1:2

Format/size: A2

AUSTROFLAMM

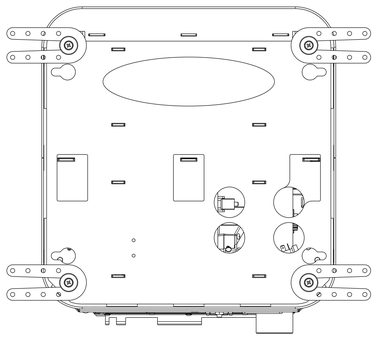
Zeichnungsnummer / drawing number: 735672

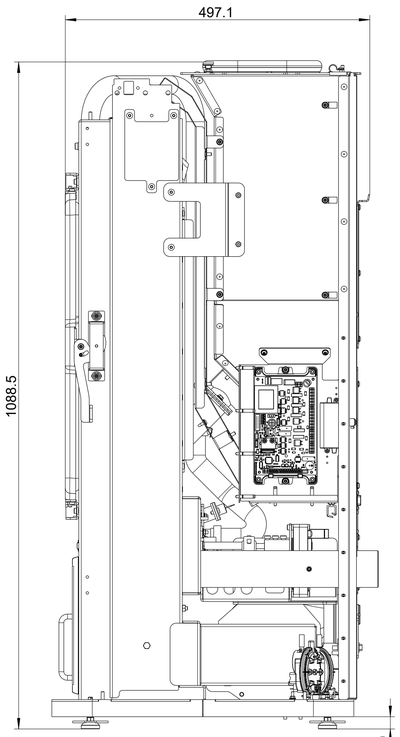
Index: C

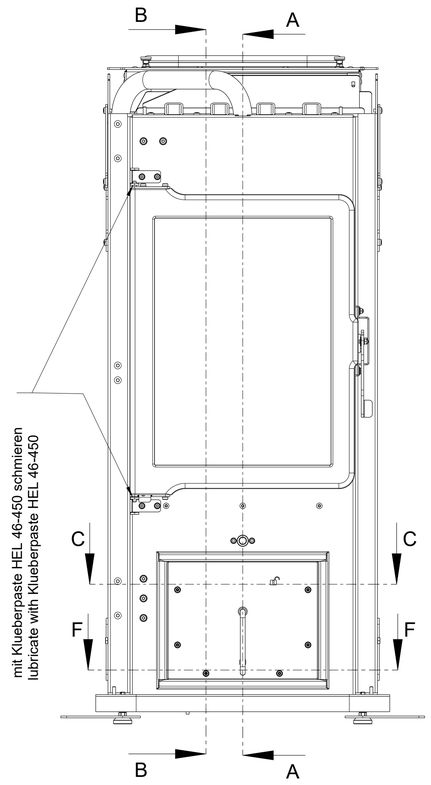
Blatt/ sheet: 2 von/ of 4

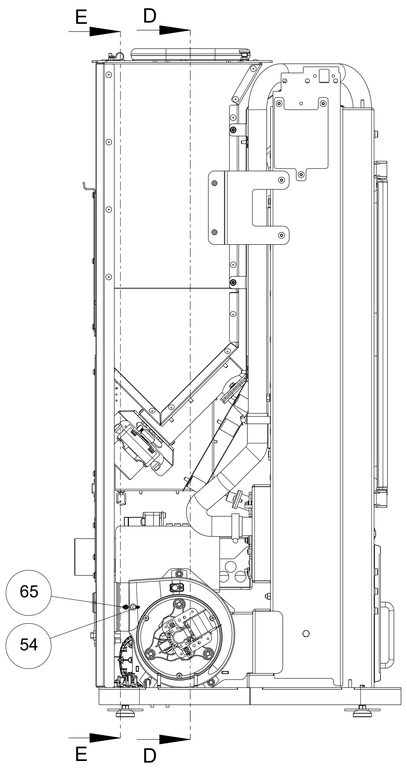
entstanden aus/ arised from: - Bezeichnung/ name: Pellpuro

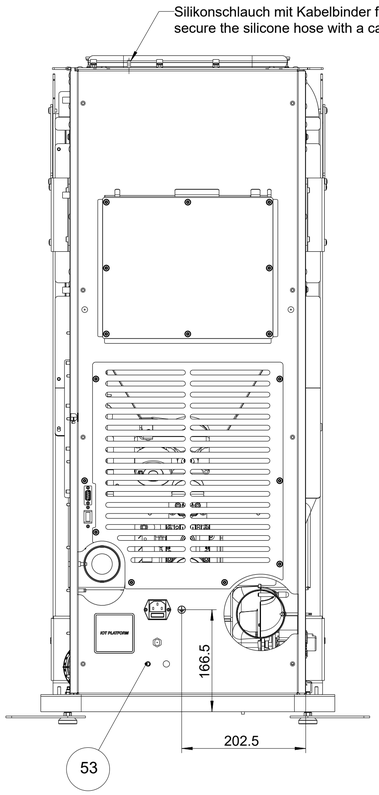
Gedruckt von mmayr am 28.09.2026, 05:38

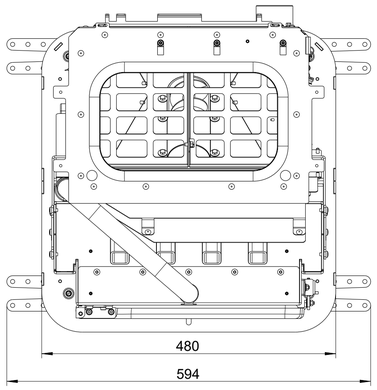












Alle fehlenden Maße sind dem 3D Modell zu entnehmen
all missing dimensions should be obtained from the 3D model

c	MMa	25.09.2026	neu: 739016, 739022, 737385
Index	*Name/name*	*Datum/date*	*Änderung Kommentar / change comment*

Dokumentart/ document type		*Datum/date*	*Name/name*	
ASM	*erst.*	17.03.2025	WLi	
	gepr.	25.09.2026	mma	

Benennung / title: Korpus mont

Allgemeintoleranz/general tolerance DIN ISO 2768-m-K	Status/ state: Freigegeben
Oberflaechensymbole/surface symbols DIN EN ISO 1302:2002-06	unbemaßte Werkstückkanten/ undefined chamfers DIN ISO 13715: –0.1 / ±0.1
Silikon/silicone Brandschutz 340/Ramsauer, transparent	
Maßstab/scale: 1:5	
Format/size: A1	

Werkstoff/ material	*Oberfläche/ surface*	*Oberfläche Rohteil/ surface raw part*	*Rohteil/ raw part*	*Masse/ mass [kg]*
-	-	-	-	116.48

Volumen/ volume [dm^3]: 25.210

Zeichnungsnummer / drawing number: 735672

Index: C

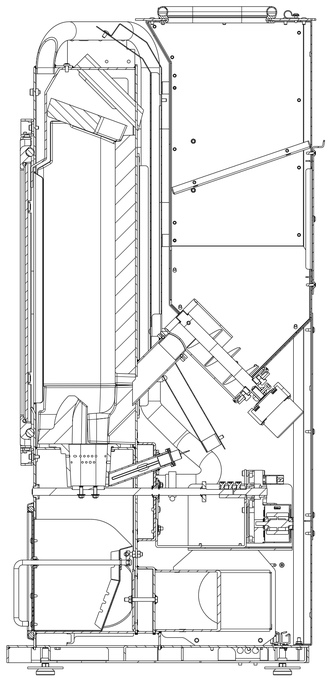
Blatt/ sheet: 3 *von/ of*: 4

entstanden aus/ arised from: - *Bezeichnung/ name*: Pellpuro

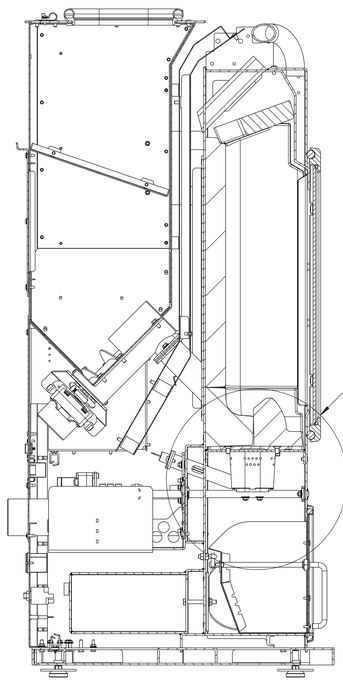
Der Inhalt dieser Zeichnung ist unser geistiges Eigentum. Die Zeichnung ist dem Empfänger nur zum persönlichen Gebrauch anvertraut. Jede Vervielfältigung, Bekanntgabe an Dritte oder Verwertung ohne unsere schriftliche Genehmigung ist unzulässig. Gewerbliche Schutzrechte/ Zonderhandeln sind von uns gleichfalls vorbehalt. Schutzvermerk DIN ISO 16016. The design an i. to this drawing is the property of Austroflamm GmbH and must not be made available to any third person, copied, reproduced nor used in any manner whatever without the written consent of Austroflamm GmbH, contravening will be prosecuted.

Gedruckt von mmayr am 28.09.2026, 05:38

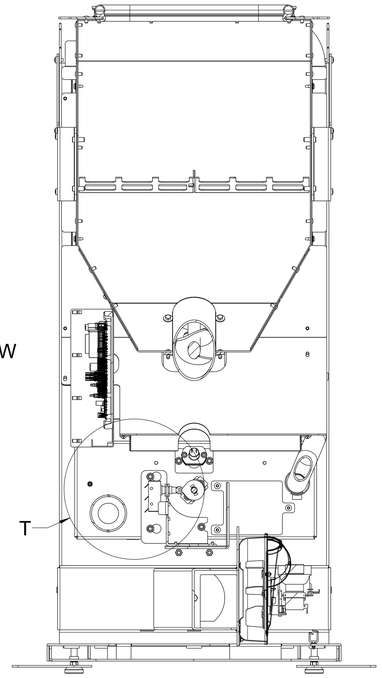
A-A



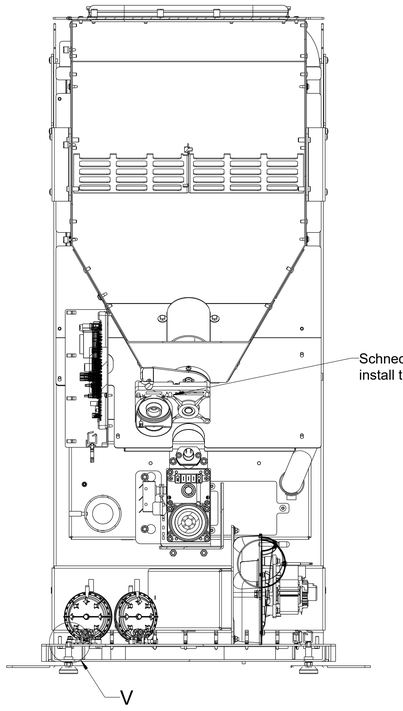
B-B



D-D



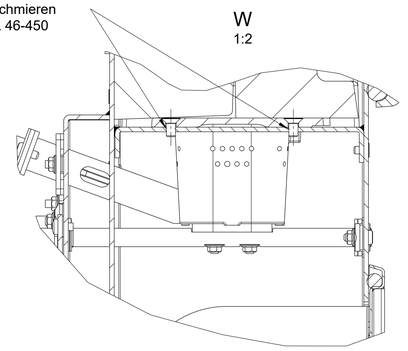
E-E



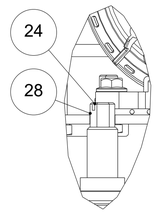
Schneckenmoter 90° im Uhrzeigersinn verdreht einbauen!
install the auger motor rotated 90° clockwise.

mit Klueberpaste HEL 46-450 schmieren
lubricate with Klueberpaste HEL 46-450

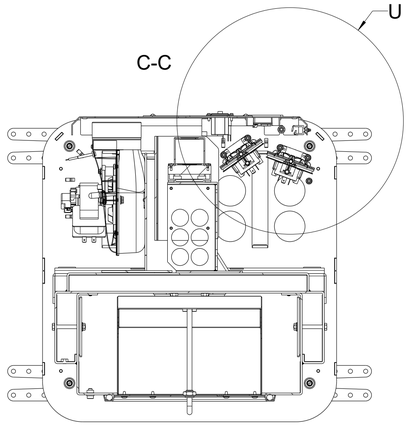
W
1:2



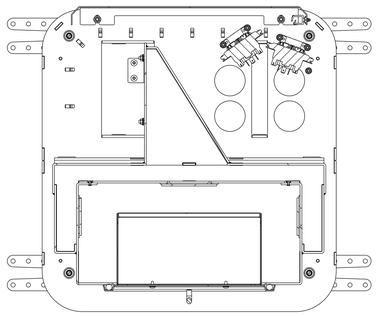
V
1:1



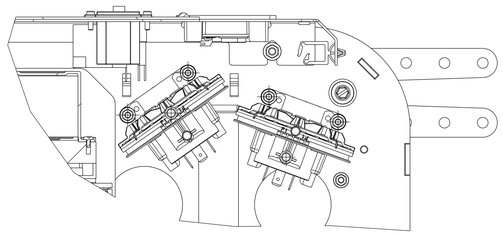
C-C



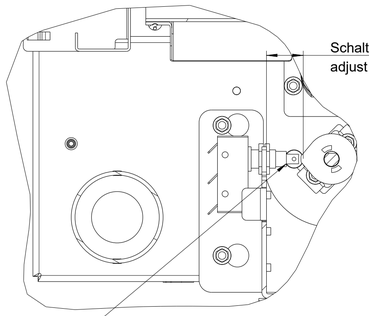
F-F



U
1:2



T
1:2



Schaltpunkt auf 24 mm einstellen
adjust switching-point

b
Vor der Montage der Verbindungsmuffe den Sensor korrekt einstellen und pruefen, ob er betaetigt wird!

before installing the connection pipe, adjust the sensor correctly and check that it is triggered

Alle fehlenden Maße sind dem 3D Modell zu entnehmen
all missing dimensions should be obtained from the 3D model

Index	Name/name	Datum/date	Änderung Kommentar / change comment
c	MMa	25.09.2026	neu: 739016, 739022, 737385

Der Inhalt dieser Zeichnung ist unser geistiges Eigentum. Die Zeichnung ist dem Empfänger nur zum persönlichen Gebrauch anvertraut. Ohne unsere schriftliche Einwilligung darf sie weder vervielfältigt noch an dritten Personen zugänglich gemacht werden. The drawing and all rights of reproduction are the property of Austroflamm GmbH and must not be made available to any third person, copied, reproduced nor used in any manner whatever without the written consent of Austroflamm GmbH; contravening will be prosecuted.

Dokumentart/ document type		Datum/date	Name/name
ASM	erst.	17.03.2025	WLi
	gepr.	25.09.2026	mma

Benennung / title: Korpus mont

Volumen/ volume [dm³]: 25.210

Allgemeintoleranz/general tolerance DIN ISO 2768-m-K

Status/ state: Freigegeben

Oberflaechensymbole/surface symbols DIN EN ISO 1302:2002-06

unbemaßte Werkstückkanten/ Workpiece edges DIN ISO 13715: ↓0.1 ↓±0.1

Werkstoff/ material	Oberfläche/ surface	Oberfläche Rohteil/ surface raw part	Rohteil/ raw part	Masse/ mass [kg]
-	-	-	-	116.48

Silikon/silicone Brandschutz 340/Ramsauer, transparent

AUSTROFLAMM

Zeichnungsnummer / drawing number: 735672

Index: C

Blatt/ sheet: 4 von/ of 4

Maßstab/scale: 1:5

Format/size: A1

entstanden aus/ arised from: - Bezeichnung/ name: Pellpuro

Gedruckt von mmayr am 28.09.2026, 05:38