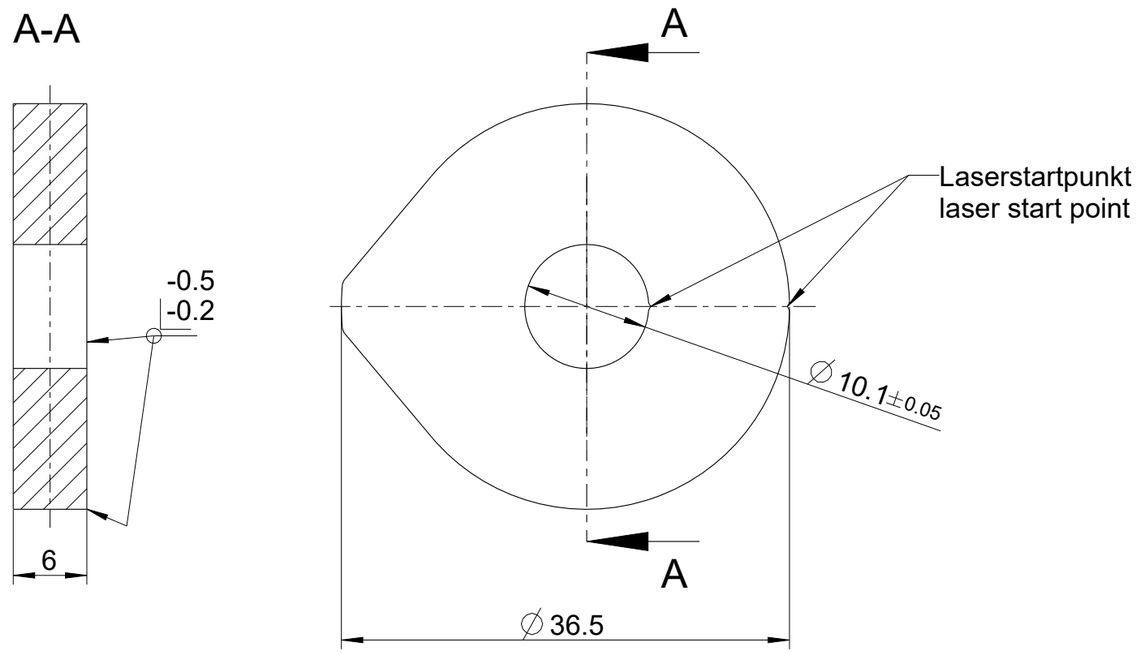

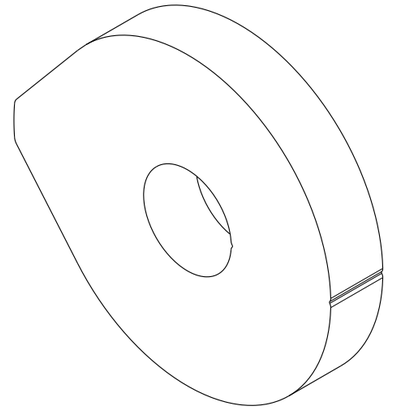

Konturlaenge/ contour length
139.14

Index	Name/name	Datum/date	Änderung Kommentar / change comment
b	MMa	22.07.2026	Abflachungen entfernt, Nocke wird geschweißt

		Datum/date	Name/name
Dokumentart/ document type	erst.	13.04.2026	MLj
PRT	gepr.	24.07.2026	mma

Der Inhalt dieser Zeichnung ist unser geistiges Eigentum. Die Zeichnung ist dem Empfänger nur zum persönlichen Gebrauch anvertraut. Ohne unsere schriftliche Einwilligung darf sie weder verfielfältigt noch an dritten Personen zugänglich gemacht werden. Zuwiderhandeln wird von uns gerichtlich verfolgt. Schutzvermerk DIN ISO 16016. The design acc. to this drawing is the property of Austroflamm GmbH and must not be made available to any third person, copied, reproduced nor used in any manner whatever without the written consent of Austroflamm GmbH, contravening will be prosecuted.

Allgemeintoleranz/general tolerance DIN ISO 2768-m-K

Status/ state: Freigegeben

Benennung / title: Nockenscheibe

Volumen/ volume [dm^3]: 0.005

Oberflaechensymbole/surface symbols DIN EN ISO 1302:2002-06

unbemaßte Werkstückkanten/ undefined chamfers DIN ISO 13715: -0.1 / +0.1

Werkstoff/ material	Oberfläche/ surface	Oberfläche Rohteil/ surface raw part	Rohteil/ raw part	Masse/ mass [kg]
1.4301	-	blank	Blech	0.04

Oberflächen roh / surfaces as produced, Schnittkanten / edges Ra12.5

Maßstab/scale: 2:1

Format/size: A3

AUSTROFLAMM

Zeichnungsnummer / drawing number: 737226

Index: b

Blatt/ sheet 1 von/ of 2

entstanden aus/ arised from: -

Bezeichnung/ name: PELLPURO
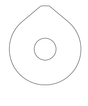
Gedruckt von mmayr am 09.10.2026, 15:26