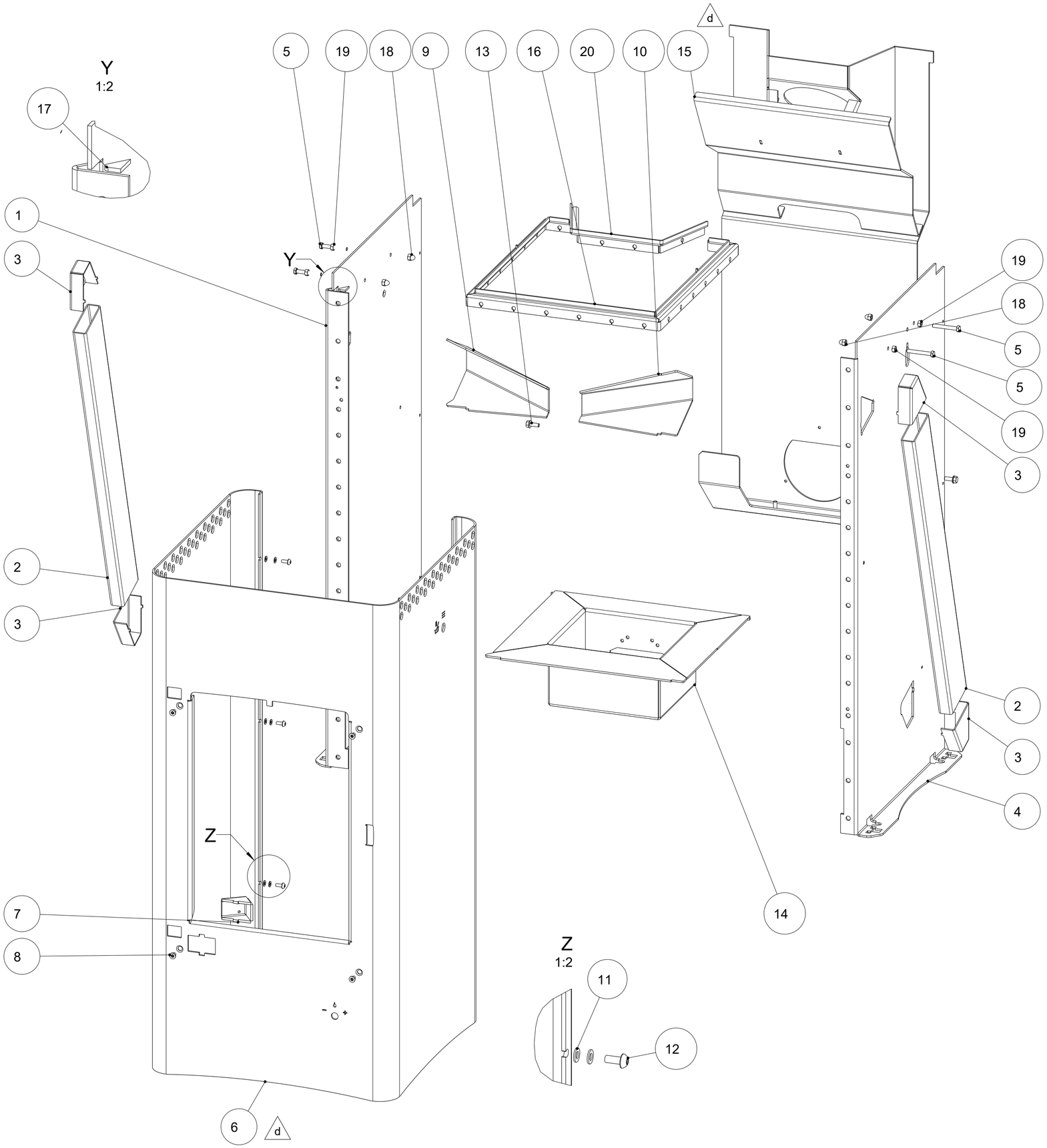

1:10

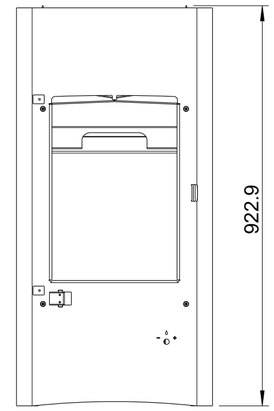

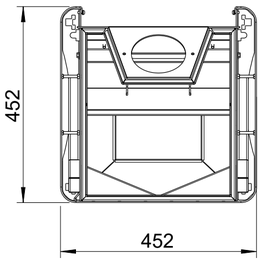

3D-Ansicht 1:10

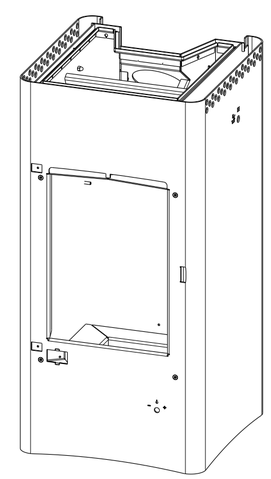

d Alternativ Hohlprofil 80x30x4 verwenden!
Alternatively use 80x30x4 tube!

Position	Stueck	Bennenung	Norm Standard	Zeichnungs-/ Artikelnummer	Werkstoff	Masse [kg]
20	1	Deckeldichtleiste hi		717527	1.0038	0.296
19	4	SK-Mutter M6	DIN934	718076-92	8	0.003
18	4	Hutmutter M6	DIN1587	718300-15	8 A2	0.005
17	1	Ergaenzungstueck		717528	1.0038	0.004
16	1	Deckeldichtleiste vo		717526	1.0038	0.903
15	1	Rueckwand geschw		732912	-	12.547
14	1	FR-Boden		717517	-	4.734
13	2	Taptite SKS M6x16	DIN7500D	718109-92	Stahl	0.008
12	6	Taptite ISR-LKS M5X12	DIN7500C	718433-92	Stahl	0.003
11	12	Scheibe o.F. f.M5	DIN125	718062-92	Stahl	0.000
10	1	Luftkanal re		717519	1.0038	0.639
9	1	Luftkanal li		717518	1.0038	0.644
8	4	Taptite Senkschr.m.ISR M6X10	DIN7500M	718494-92	Stahl	0.003
7	1	Aussparung		717521	1.0038	0.125
6	1	Mantel geschw		732911	-	27.359
5	4	SK-Schraube M6x45	DIN933	718269-91	8.8	0.013
4	1	FR Seitenwand re		717513	1.0038	10.123
3	4	Endkappe		717523	1.0038	0.118
2	2	Formrohr		717522	1.0038	1.870
1	1	FR-Seitenwand li		717512	1.0038	10.473

Index	Name/name	Datum/date	Änderung Kommentar / change comment
d	NNi	04.12.2023	Zeichnungsaktualisierung

Der Inhalt dieser Zeichnung ist unser geistiges Eigentum. Die Zeichnung ist dem Empfänger nur zum persönlichen Gebrauch anvertraut. Ohne unsere schriftliche Zustimmung darf sie weder vervielfältigt noch an dritten Personen zugänglich gemacht werden. Zuwiderhandeln wird von uns gerichtlich verfolgt. Schutzvermerk DIN ISO 16016. The design acc. to this drawing is the property of Austroflamm GmbH and must not be made available to any third person, copied, reproduced nor used in any manner whatever without the written consent of Austroflamm GmbH, contravening will be prosecuted.

Dokumentart/ document type		Datum/date	Name/name
WLD	erst.	26.02.2022	MKn
	gepr.	05.12.2023	mwi

Benennung / title: **Korpus geschw**

Volumen/ volume [dm^3]: 9.196

Schweißtoleranz/welding tolerance DIN EN ISO 13920:1996-B-F	Status/ state: Freigegeben
Schweißsymbole/welding symbols DIN EN ISO 2553:2022-07	unbemaßte Werkstückkanten/ undefined chamfers DIN ISO 13715: -0.1 / +0.1
d = dichtschweißen/weld airtight; Anlauffarben nicht erlaubt/no tarnish colours	
Maßstab/scale: 1:5	
Format/size: A2	

Werkstoff/ material	Oberfläche/ surface	Oberfläche Rohteil/ surface raw part	Rohteil/ raw part	Masse/ mass [kg]
-	lackiert	-	-	72.18

AUSTROFLAMM

Zeichnungsnummer / drawing number: **717510-29**

Index: d

Blatt/ sheet: 1 von/ of 3

entstanden aus/ arised from: - Bezeichnung/ name: LUCY COOK

Gedruckt von nniedermayr am 05.12.2023, 15:25

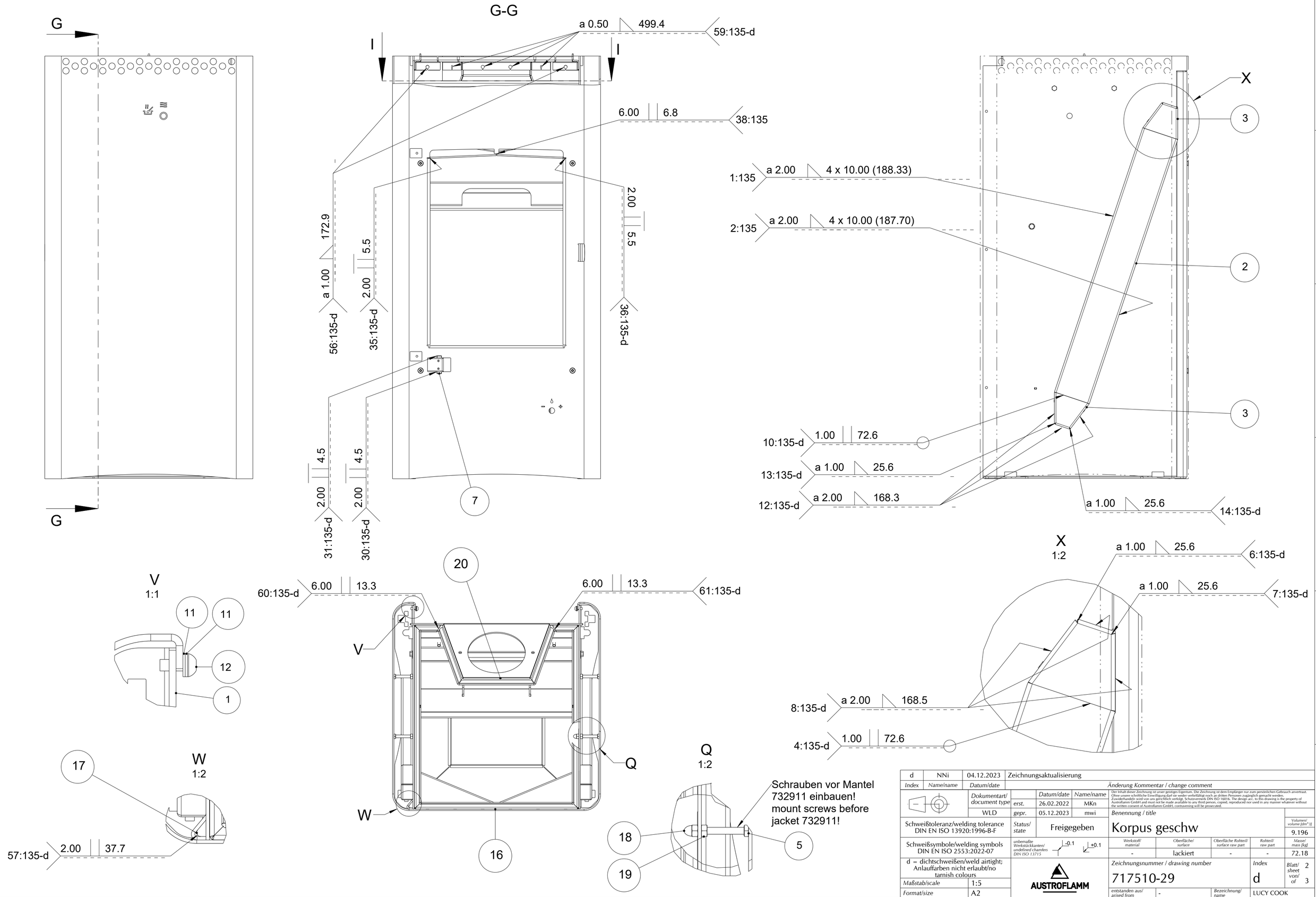

d	NNi	04.12.2023	Zeichnungsaktualisierung
Index	Name/name	Datum/date	Änderung Kommentar / change comment

		Datum/date	Name/name
Dokumentart/ document type	erst.	26.02.2022	MKn
WLD	gepr.	05.12.2023	mwi

Der Inhalt dieser Zeichnung ist unser geistiges Eigentum. Die Zeichnung ist dem Empfänger nur zum persönlichen Gebrauch anvertraut. Ohne unsere schriftliche Einwilligung darf sie weder verfielfältigt noch an dritten Personen zugänglich gemacht werden. Zuwiderhandeln wird von uns gerichtlich verfolgt. Schutzvermerk DIN ISO 16016. The design acc. to this drawing is the property of Austroflamm GmbH and must not be made available to any third person, copied, reproduced nor used in any manner whatever without the written consent of Austroflamm GmbH, contravening will be prosecuted.

Schweißtoleranz/welding tolerance DIN EN ISO 13920:1996-B-F

Status/ state: Freigegeben

Benennung / title: Korpus geschw

Volumen/ volume [dm^3]: 9.196

Schweißsymbole/welding symbols DIN EN ISO 2553:2022-07

unbemaßte Werkstückkanten/ undefined chamfers DIN ISO 13715: -0.1 / +0.1

Werkstoff/ material	Oberfläche/ surface	Oberfläche Rohteil/ surface raw part	Rohteil/ raw part	Masse/ mass [kg]
-	lackiert	-	-	72.18

d = dichtschweißen/weld airtight; Anlauffarben nicht erlaubt/no tarnish colours

Maßstab/scale: 1:5

Format/size: A2

AUSTROFLAMM

Zeichnungsnummer / drawing number: 717510-29

Index: d

Blatt/ sheet 2 von/ of 3

entstanden aus/ arised from: -

Bezeichnung/ name: LUCY COOK

Gedruckt von nniedermayr am 05.12.2023, 15:25

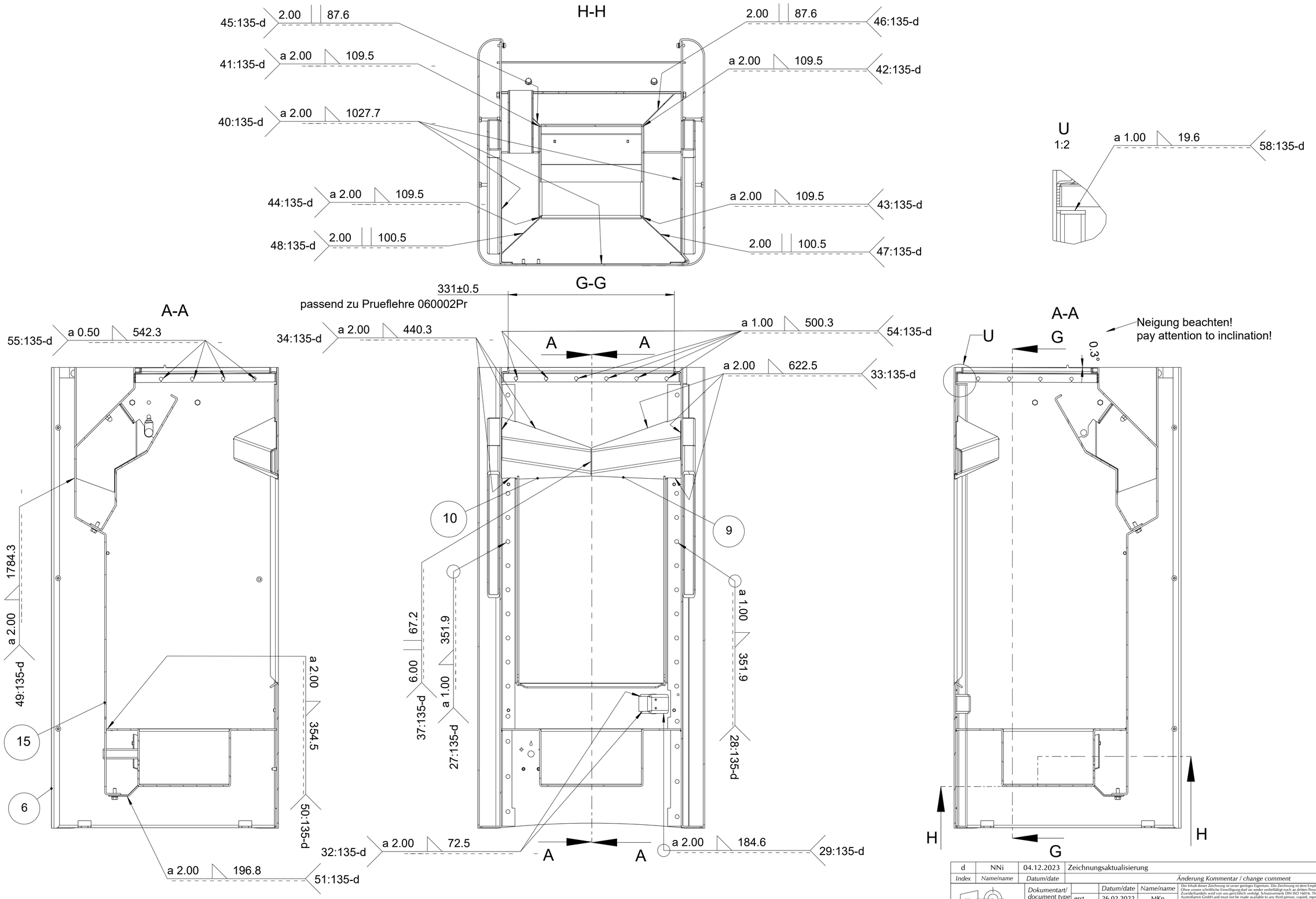

d	NNi	04.12.2023	Zeichnungsaktualisierung
Index	Name/name	Datum/date	Änderung Kommentar / change comment

Dokumentart/ document type		Datum/date	Name/name
	erst.	26.02.2022	MKn
WLD	gepr.	05.12.2023	mwi

Der Inhalt dieser Zeichnung ist unser geistiges Eigentum. Die Zeichnung ist dem Empfänger nur zum persönlichen Gebrauch anvertraut. Ohne unsere schriftliche Einwilligung darf sie weder verfielfältigt noch an dritten Personen zugänglich gemacht werden. Zuwiderhandeln wird von uns gerichtlich verfolgt. Schutzvermerk DIN ISO 16016. The design acc. to this drawing is the property of Austroflamm GmbH and must not be made available to any third person, copied, reproduced nor used in any manner whatever without the written consent of Austroflamm GmbH, contravening will be prosecuted.

Benennung / title: Korpus geschw

Volumen/ volume [dm^3]: 9.196

Schweißtoleranz/welding tolerance DIN EN ISO 13920:1996-B-F

Status/ state: Freigegeben

Schweißsymbole/welding symbols DIN EN ISO 2553:2022-07

unbemaßte Werkstückkanten/ undefined chamfers DIN ISO 13715: -0.1 +0.1

Werkstoff/ material	Oberfläche/ surface	Oberfläche Rohteil/ surface raw part	Rohteil/ raw part	Masse/ mass [kg]
-	lackiert	-	-	72.18

d = dichtschweißen/weld airtight; Anlauffarben nicht erlaubt/no tarnish colours

Maßstab/scale: 1:5

Format/size: A2

AUSTROFLAMM

Zeichnungsnummer / drawing number: 717510-29

Index: d

Blatt/ sheet 3 von/ of 3

entstanden aus/ arised from: -

Bezeichnung/ name: LUCY COOK

Gedruckt von nniedermayr am 05.12.2023, 15:25