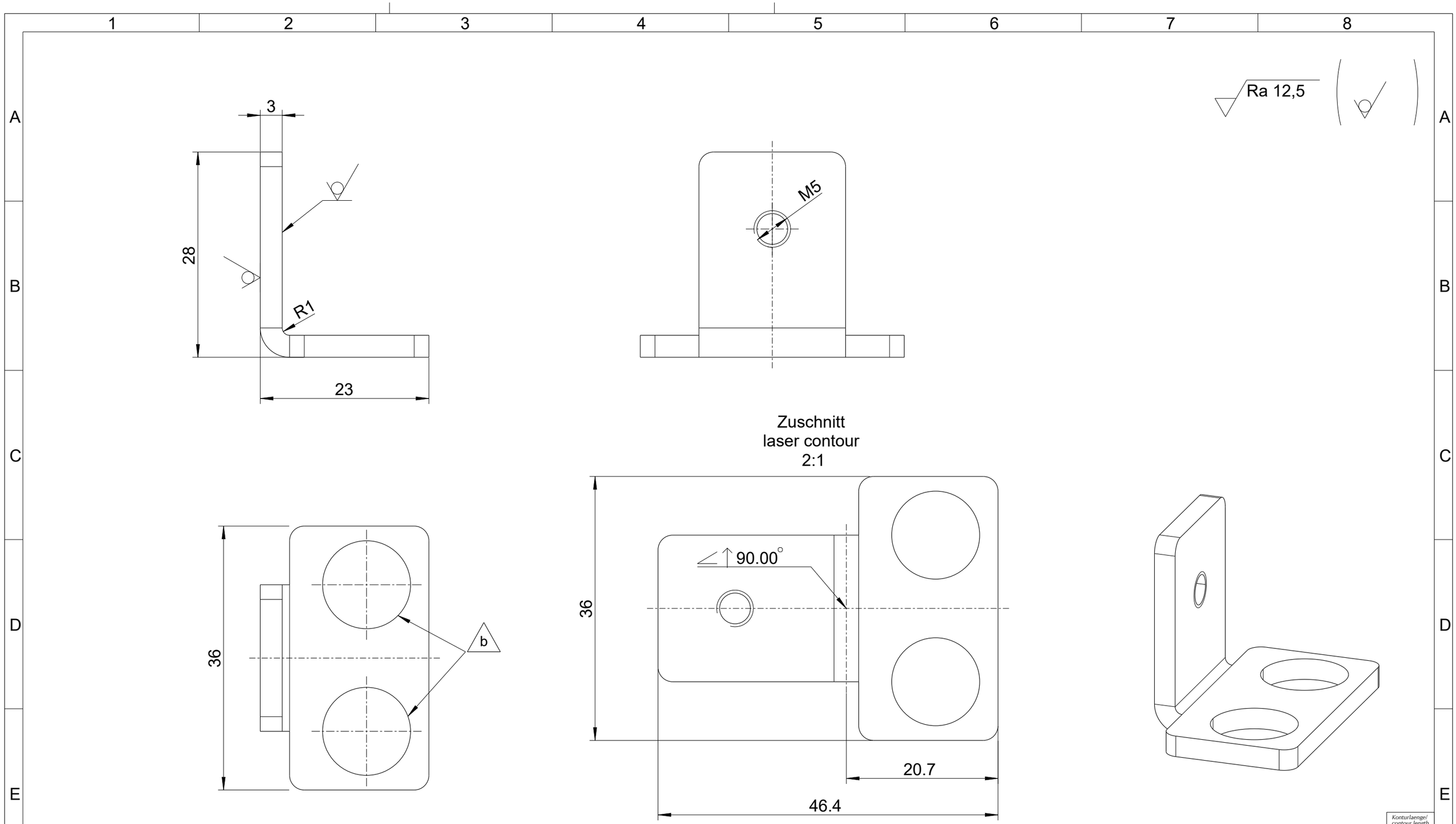


| Konturlaenge/ contour length |
|---|
| 249.30 |

| Index | Name/name | Datum/date | Änderung Kommentar / change comment |
|---|---|---|---|
| b | MMa | 28.11.2025 | Bohrung von 5.5 auf Ø12mm geändert |

| Dokumentart/ document type | | Datum/date | Name/name |
|---|---|---|---|
| | erst. | 20.12.2022 | MMa |
| PRT | gepr. | 01.12.2025 | tai |

Der Inhalt dieser Zeichnung ist unser geistiges Eigentum. Die Zeichnung ist dem Empfänger nur zum persönlichen Gebrauch anvertraut. Ohne unsere schriftliche Einwilligung darf sie weder verfielfältigt noch an dritten Personen zugänglich gemacht werden. Zuwiderhandeln wird von uns gerichtlich verfolgt. Schutzvermerk DIN ISO 16016. The design acc. to this drawing is the property of Austroflamm GmbH and must not be made available to any third person, copied, reproduced nor used in any manner whatever without the written consent of Austroflamm GmbH, contravening will be prosecuted.

Allgemeintoleranz/general tolerance DIN ISO 2768-m-K

Status/ state: Freigegeben

Benennung / title: VK-Halter oben

Volumen/ volume [dm^3]: 0.003

Oberflaechensymbole/surface symbols DIN EN ISO 1302:2002-06

unbemaßte Werkstückkanten/ undefined chamfers DIN ISO 13715: -0.1 / +0.1

| Werkstoff/ material | Oberfläche/ surface | Oberfläche Rohteil/ surface raw part | Rohteil/ raw part | Masse/ mass [kg] |
|---|---|---|---|---|
| 1.0038 | - | blank | Blech | 0.02 |

-

Maßstab/scale: 2:1

Format/size: A3

AUSTROFLAMM

Zeichnungsnummer / drawing number: 732679

Index: b

Blatt/ sheet 1 von/ of 2

entstanden aus/ arised from: -

Bezeichnung/ name: LUCA cook

Gedruckt von mmayr am 01.12.2025, 11:38

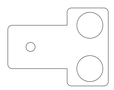

1:1