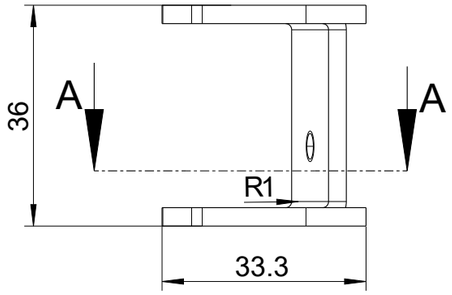

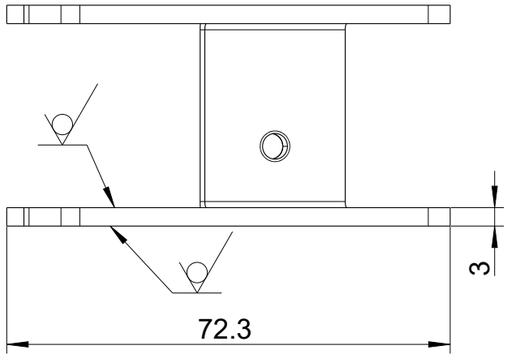

Ra 12,5

A-A

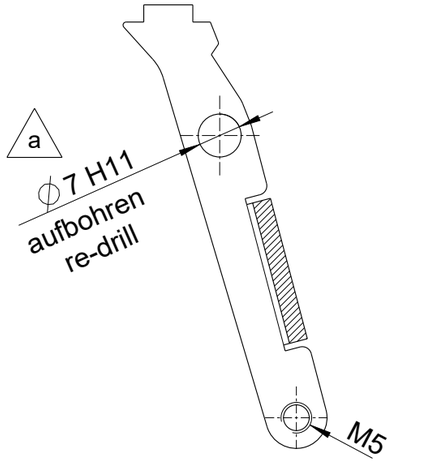

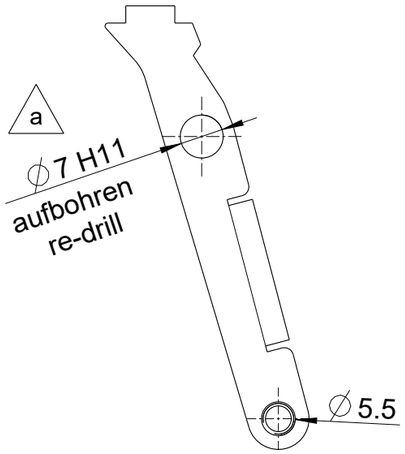

Zuschnitt
laser contour
1:1

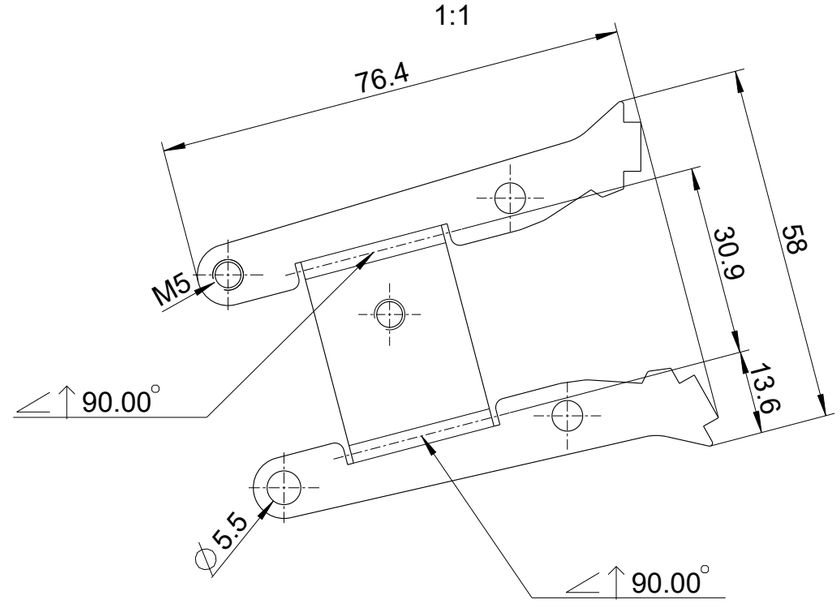

Konturlaenge/ contour length
471.55

Index	Name/name	Datum/date	Änderung Kommentar / change comment
a	TAi	02.12.2025	-

Dokumentart/ document type		Datum/date	Name/name
PRT	erst.	02.04.2025	MWi
	gepr.	03.12.2025	mma

Der Inhalt dieser Zeichnung ist unser geistiges Eigentum. Die Zeichnung ist dem Empfänger nur zum persönlichen Gebrauch anvertraut. Ohne unsere schriftliche Einwilligung darf sie weder vervielfältigt noch an dritten Personen zugänglich gemacht werden. Zuwiderhandeln wird von uns gerichtlich verfolgt. Schutzvermerk DIN ISO 16016. The design acc. to this drawing is the property of Austroflamm GmbH and must not be made available to any third person, copied, reproduced nor used in any manner whatever without the written consent of Austroflamm GmbH, contravening will be prosecuted.

Allgemeintoleranz/general tolerance DIN ISO 2768-m-K	Status/ state	Freigegeben
Oberflaechensymbole/surface symbols DIN EN ISO 1302:2002-06	unbemaßte Werkstückkanten/ undefined chamfers DIN ISO 13715	-0.1 +0.1
-		

Benennung / title

Griffhalter 2

Volumen/ volume [dm^3]
0.006

Werkstoff/ material	Oberfläche/ surface	Oberfläche Rohteil/ surface raw part	Rohteil/ raw part	Masse/ mass [kg]
1.0038	-	blank	Blech	0.05

Maßstab/scale	1:1
Format/size	A3

AUSTROFLAMM

Zeichnungsnummer / drawing number: 734946

Index: a

Blatt/ sheet 1 von/ of 2

entstanden aus/ arised from: -
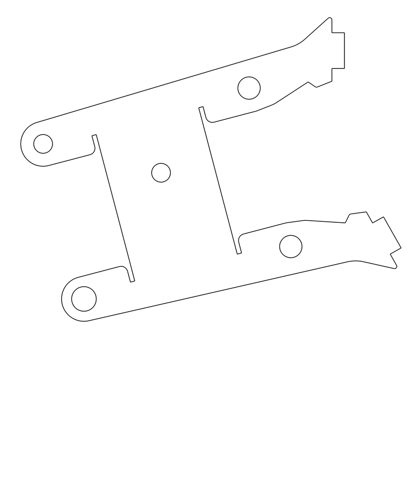
Bezeichnung/ name: ELISE